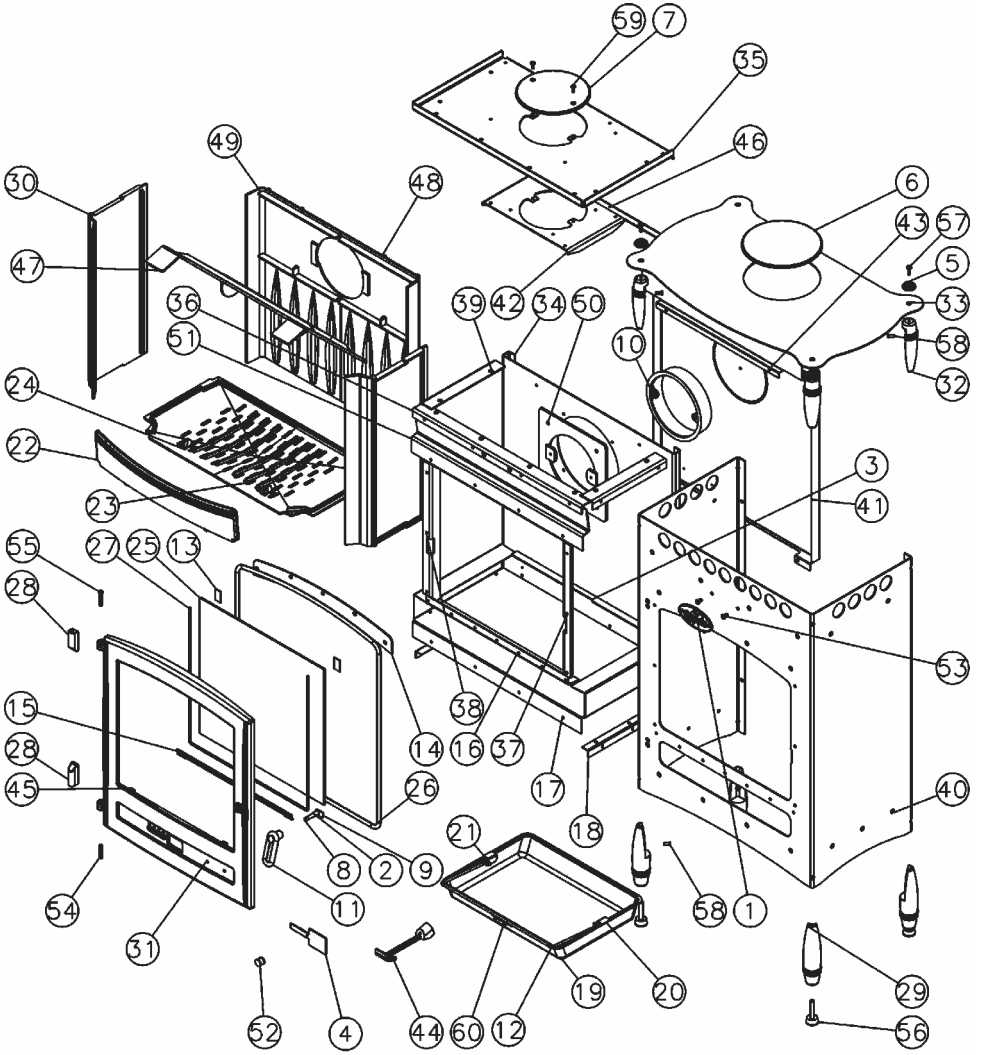
59
7
35
46
49
48
30
6
43
57
5
47
33
39
42
34
50
36
51
10
58
32
24
22
3
41
23
55
27
25
13
28
53
38
15
14
16
37
28
45
26
17
40
18
21
8
2
9
11
58
1
54
31
19
20
29
52
4
44
60
12
56